ЦПКУ.301224.032СБ

Перв. примен. ЦПКУ.301224.032

Справ. №

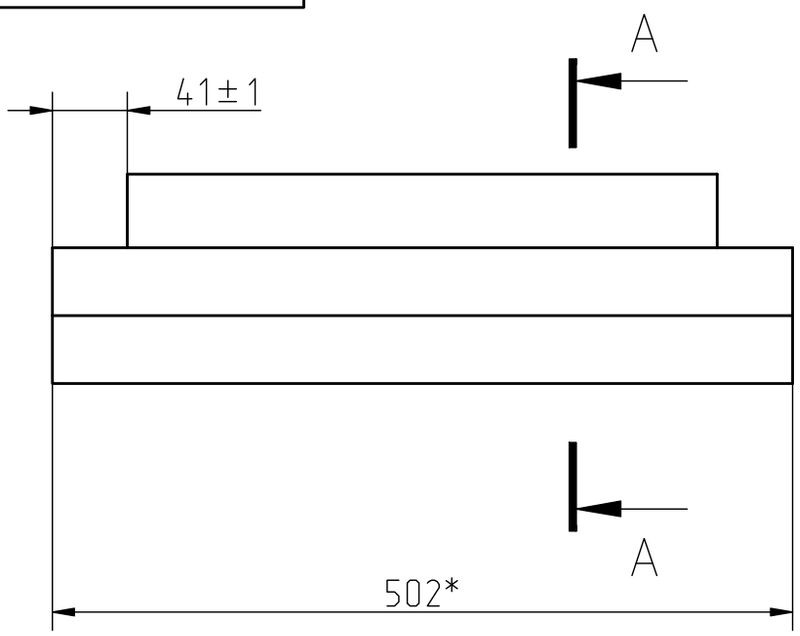

А – А

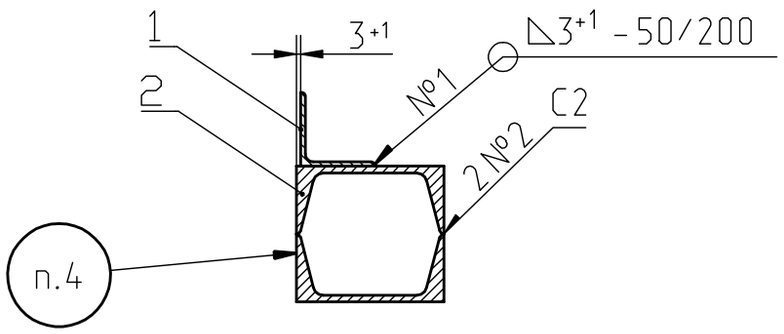

1. Сварку выполнять по ОСТ 5Р.9633-75 электродом УОНИИ 13/45 или УОНИИ 13/45А ОСТ 5.9224-75. Конструктивные элементы выполнять по ГОСТ 5264-80.

2. Контроль качества сварных соединений выполнять по III категории ОСТ 5Р.9634-75, комплекс проверок XVIII.

3. * Размер для справок.

4. Остальные ТТ по ОСТ 95.301-75.

Подп. и дата | Инв.№дубл. | Взам. инв.№ | Подп. и дата | Инв. № подл.

Изм	Лист	№докум.	Подп.	Дата
Разраб.		Максимов		
Пров.		Курбангалеев		
Т.контр.		Харитонов		
Н.контр.				
Утв.		Бученков		

ЦПКУ.301224.032СБ

Балка

Сборочный чертеж

Лит.	Масса	Масштаб
	10	1:5
Лист	Листов 1	

Копировал

Формат А4